CYG1204双端隔离差压变送器

采用双端隔离的设计，介质兼容性优良，可用于对气、液体介质的差压测量，广泛应用于液位控制、罐体液位控制、流量测量等控制设备。

尺寸图（单位：mm）

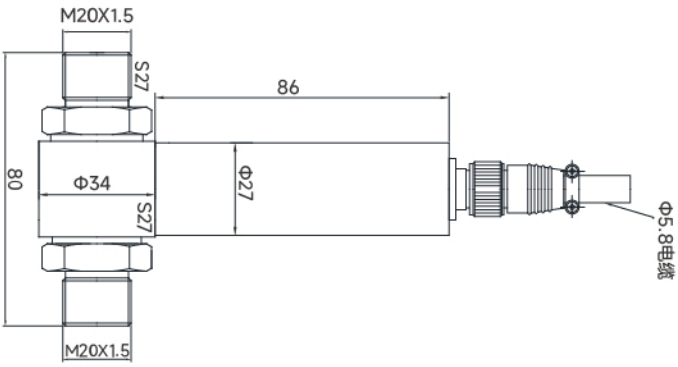

量程（D）	0 ~ ±5、±35、±100、±200、±350、±700、2000、3500 kPa		
过载能力①	10×FS(≤7kPa)、3×FS(≥30kPa)		
承受静压	7MPa（MAX，订货需说明）		
精度 （非线性、重复性、迟滞）	0.15%	0.25%	0.5%
零位温度系数	2×10^{-4}FS/°C	2×10^{-4}FS/°C	3×10^{-4}FS/°C
灵敏度温度系数	2×10^{-4}FS/°C	2×10^{-4}FS/°C	3×10^{-4}FS/°C
补偿温度范围	0 ~ 50°C(≤7kPa)；0 ~ 70°C（≥30kPa）		
介质温度范围	-25°C ~ 85°C(≤7kPa)；-30 ~ 100°C（≥30kPa）		
长期稳定性	（≥100kPa）0.15%FS/yr.（≤35kPa:0.25%FS/yr.）		
供电（TYP）	24V DC	12/24V DC	
输出信号	12±8 mA /4 ~ 20 mA （两线制）	2.5±2.5 V（三线制）	
负载电阻*	≤(U − 9V) / 0.02 A或 ≤(U − 12.5V) / 0.02 A	> 10kΩ	
测量介质	与不锈钢、丁腈橡胶兼容的气体或液体		
压力接头（TYP）	M20×1.5；M12×1 74°锥；φ7mm塔形气接咀		
电气接口	航插、霍斯曼、电缆锁头		

*为适应不同技术要求可能会采用高起始工作电压的4 ~ 20mA变送电路。

并非所有组合有效，详细请咨询！

① H（高端）端口以额定压力或1000psi取小为准，
L（低端）端口以额定压力或150psi取小为准。

CYG1200 系列差压及微差压变送器

选型表

CYG12XX	差压及微差压变送器							
	代号	类型						
	D	差压						
		代号	量程					
		()	例：(0 ~ 1MPa)					
			代号	精度等级				
			P4	0.5%				
			P3	0.25%				
			P2	0.15%				
				代号	电气接口			
				S1	4 ~ 20mA/24V（两线制）			
				S2	0 ~ 5V /12 ~ 24V（三线制）			
				S3	0 ~ 10V /12-24V（三线制）			
				S5	mV信号输出/1.5mA(恒流)（四线制）			
					代号	出线方式		
					C1	直出线(电缆锁头、滚花帽)		
					C2	航插		
					C3	赫斯曼		
					C4	IP68防水出线		
						代号	压力接口	
						A1	M20×1.5	
						A5	φ7塔形气接咀	
						A6	用户提供接口标准	
						A13	φ6mm快拧接头(同侧出口)	
						A14	M12×1 74°锥	
							代号	选件
							i	本质安全型（仅限S1信号类型）
							F5	LED显示表头
							F6	LCD显示表头
							Q	用户约定
CYG1201	D	(0~1MPa)	P4	S1	C1	A1	F4	选型举例

*并非所有组合有效，更多详细参数代码请咨询！